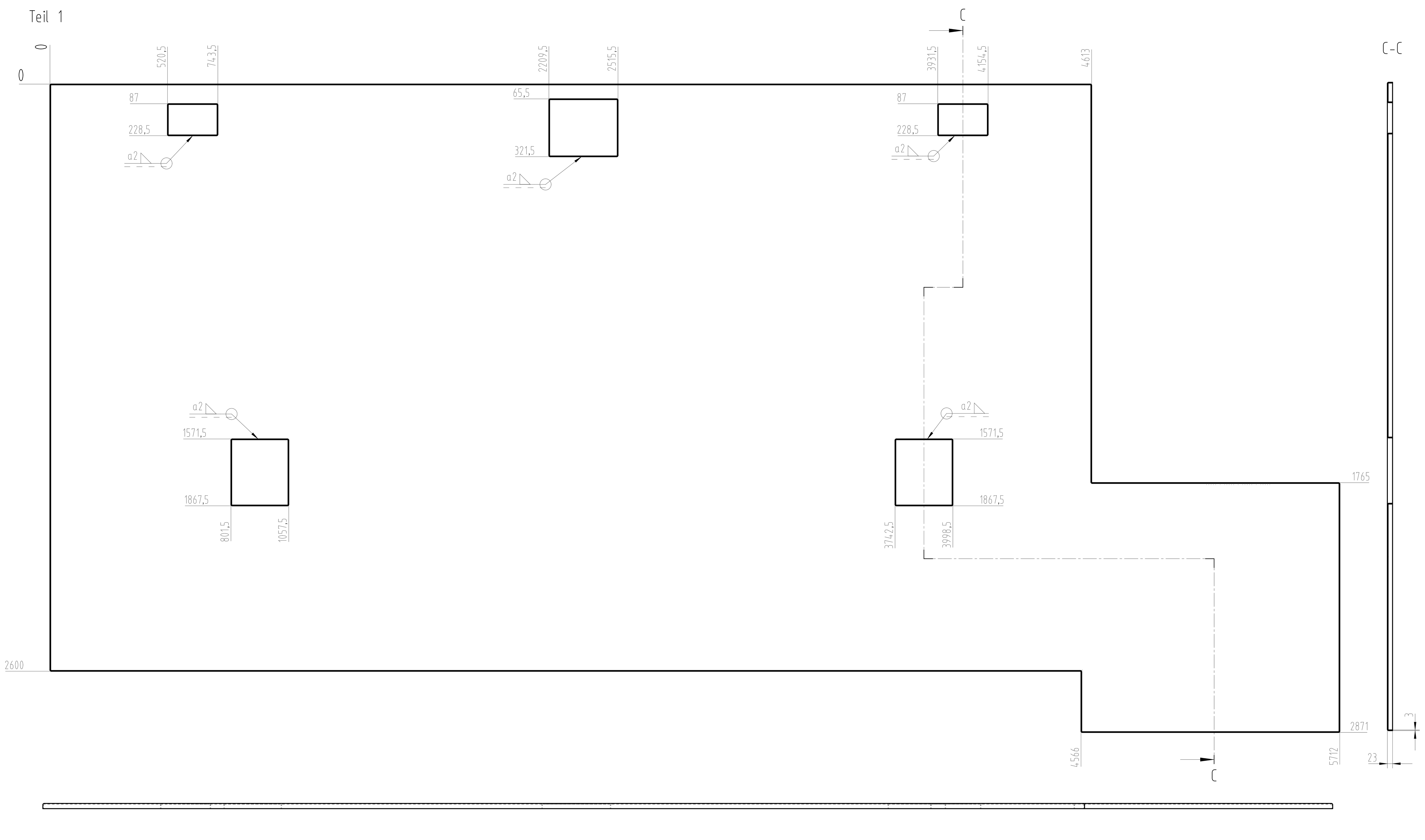

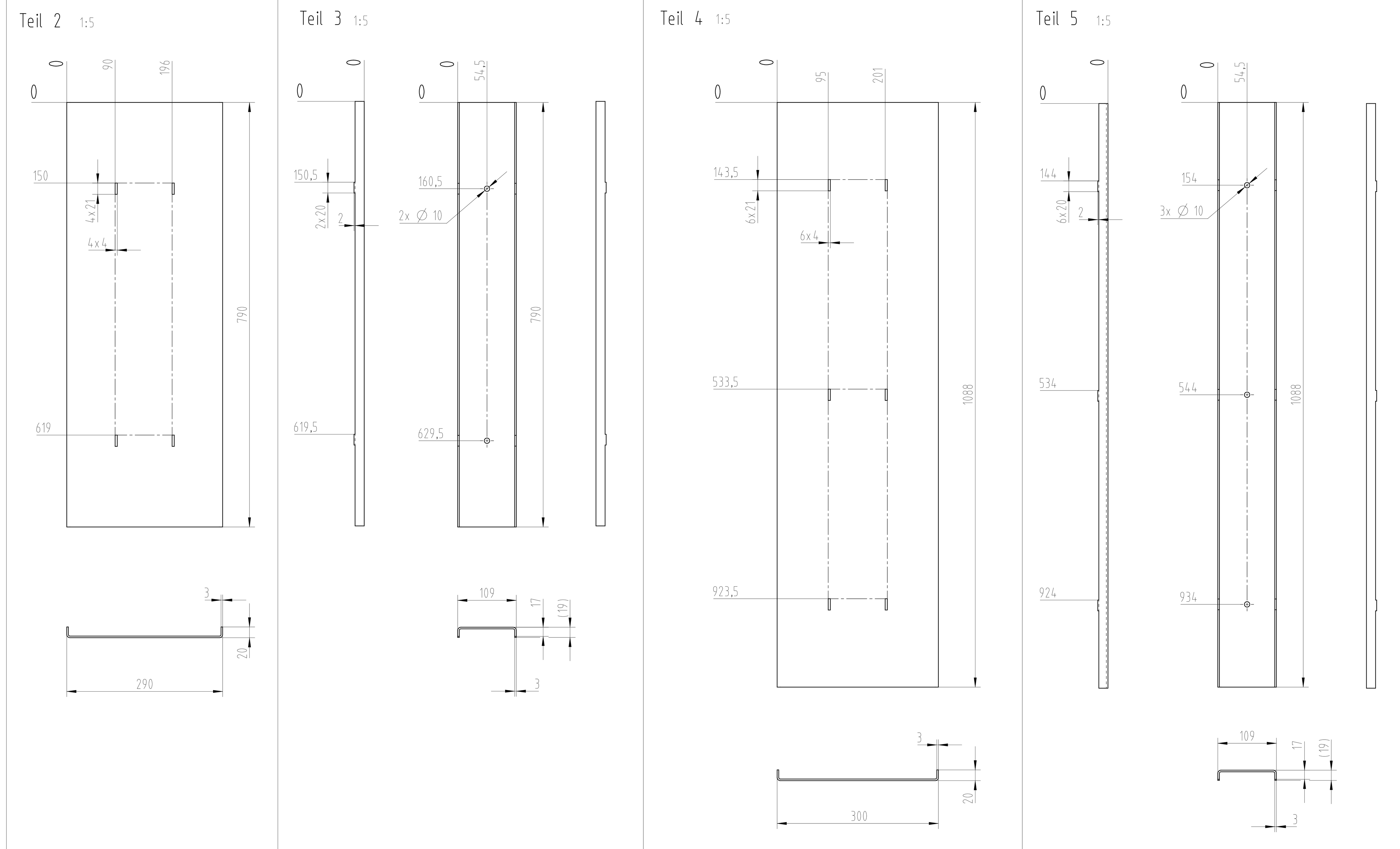

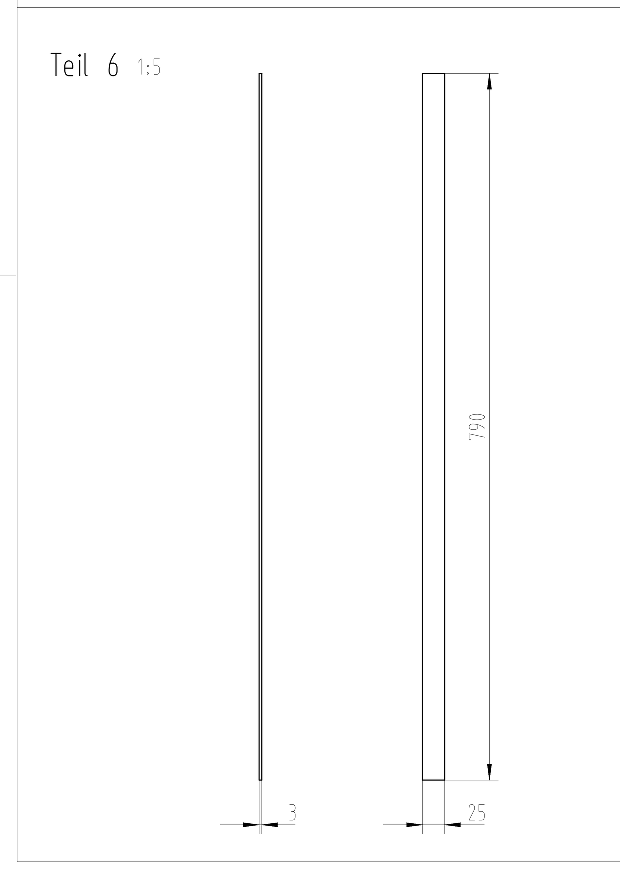

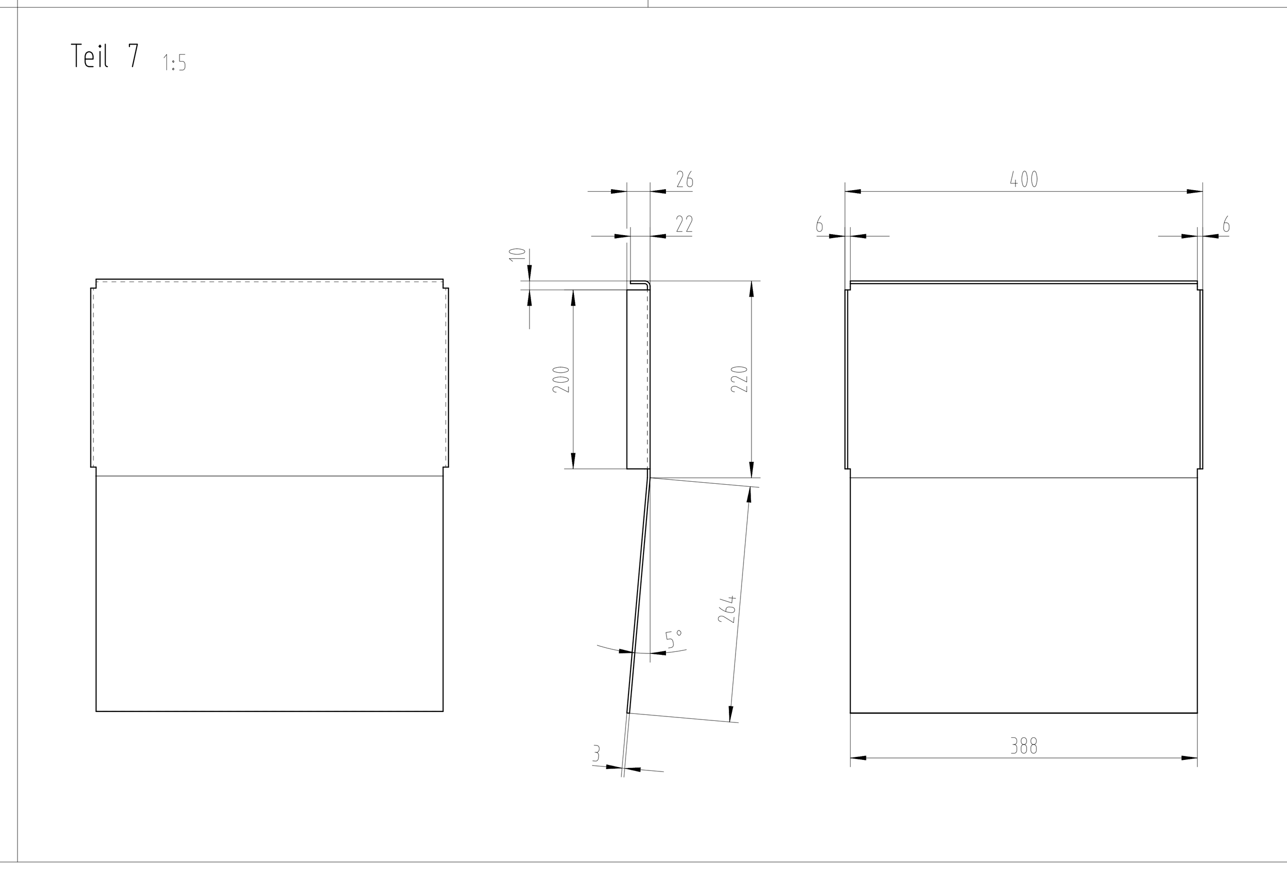

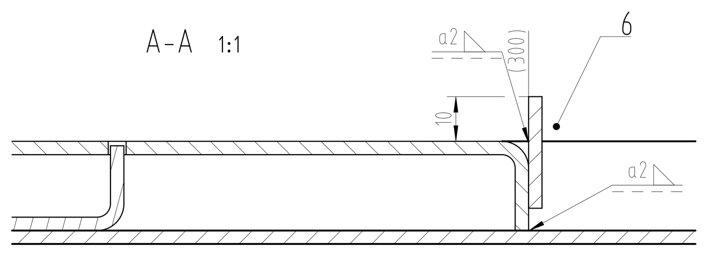

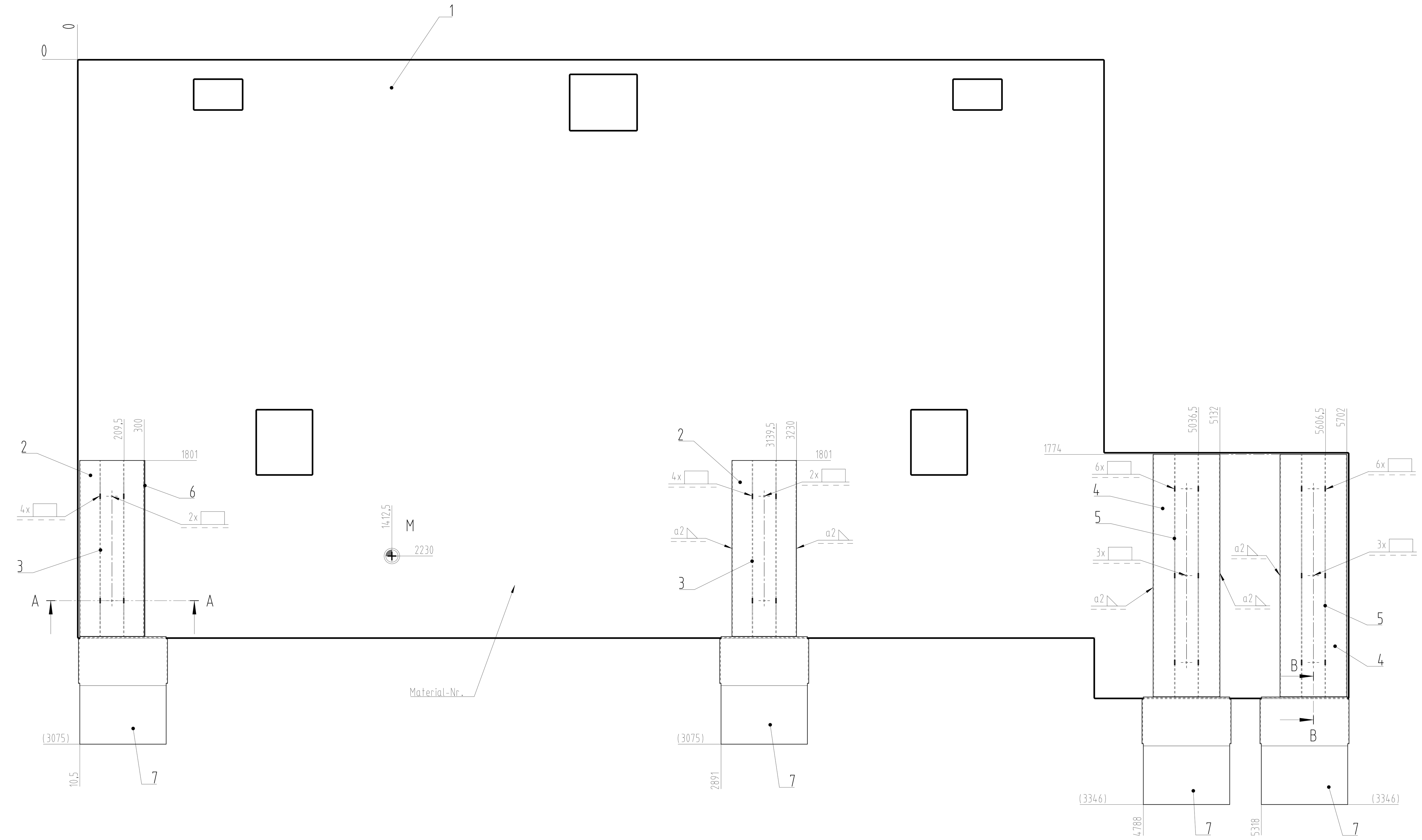

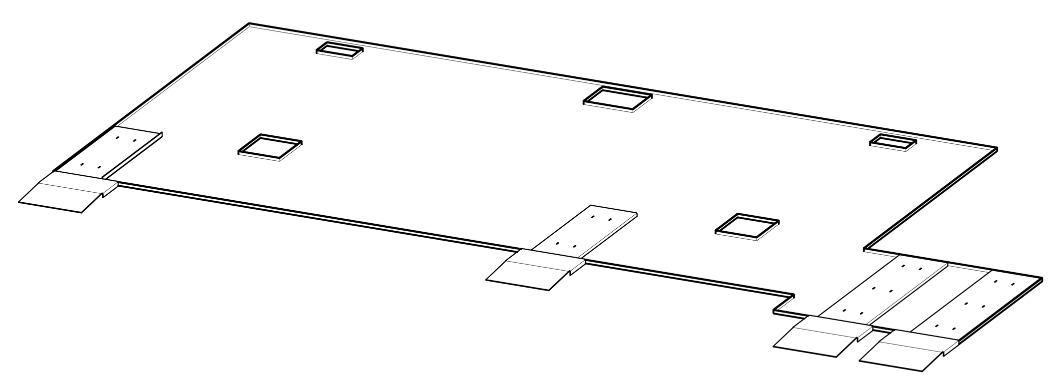

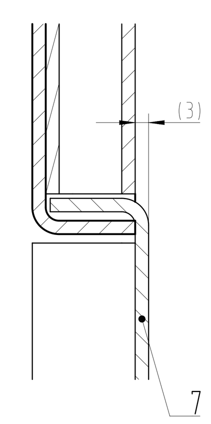

Die Vorlage Tropfwanne ist nicht für Maschinen mit iXcenter geeignet.

Teil 7 zum Ein-/Ausfahren des Späneförderers, wird nur bei Bedarf eingehängt

Die Tropfwanne gemäß Zeichnung ist ausgelegt für die Aufstellung der Grundmaschine einschließlich Späneförderer. Für Reinigungsanlage, Werkstoffnachschub und weitere Anbaugeräte sind bei Bedarf weitere Tropfwannen nötig. Nicht berücksichtigt sind individuelle Gegebenheiten, wie z.B. Breite der Umfassung der Maschine, eingelegter Laufrost, Platzverhältnisse sowie die Aufstellung externer Ausrüstungskomponenten wie z.B. Werkstückhandhabung, etc.

Die Tropfwanne entspricht nicht den Forderungen des Wasserhaushaltsgesetzes WHG §62 (Besorgnisgrundsatz).
Die örtlich gültigen Vorschriften der Verordnungen zum Umgang mit wassergefährdenden Stoffen sind durch den Betreiber einzuhalten.

Sämtliche Schweißnähte flüssigkeitsdicht

Angaben auf dem Typenschild
Hersteller
Baujahr
Volumen
Werkstoff

Nach Zeichnung und 3D-Modell gefertigt

Nicht angegebene Stöße öldicht geschweißt
Stöße, Freischnitte und Verzapfungen öldicht geschweißt
Verzapfungen, Bohrungen/Langlöcher für Loch-Schweißung,
Entlastungsschlitze und Freischnitte nach Wahl des Herstellers
Sichtbare Schweißnähte sauber verschliffen und gerundet

Thermisches Schneiden DIN EN ISO 9013-331

Biegeradius max. Blechstärke

Positionstoleranz der nicht tolerierten Bohrungen/Langlöcher zueinander ±0,2

blank und rostgeschützt

7	Rampe	4	DC01	t=3
6	Blech	1	DC01	t=3
5	Blech	2	DC01	t=3
4	Auflageblech	2	DC01	t=3
3	Blech	2	DC01	t=3
2	Auflageblech	2	DC01	t=3
1	Tropfwanne	1	DC01	t=3

>	0,5	6	30	120	400	1000
≤	6	30	120	400	1000	2000
Tol. ±	0,1	0,2	0,3	0,5	0,8	1,2

Allg.-Tol. DIN ISO 2768-mH
Tolerierungsgrundsatz DIN ISO 8015

DIN ISO 1302 — roh
DIN ISO 13715 — +0,2/+0,5 -0,2/-0,5
DIN ISO 128-30
Maßstab: 1:10
Mod. Nr. / Rohmaße
Gewicht in kg: 355.328
Werkstoff: DC01

Titel: Vorlage Tropfwanne Maschine

INDEX

zusätzlicher Titel: Späneförderer re. Knoll u. Bürener
Materialnummer: 12141034

Erstellt durch	Genehmigt von	Technische Referenz	Dokumentnummer	Dokumentart	Version
kaucic	graf	G3xx	10001096045	NXD	01

Sprache: de
Ausgabedatum: 31.01.2023
Änderungsnummer: 500000039177
Blatt: 01/01

Schutzvermerk ISO 16016 beachten

A0